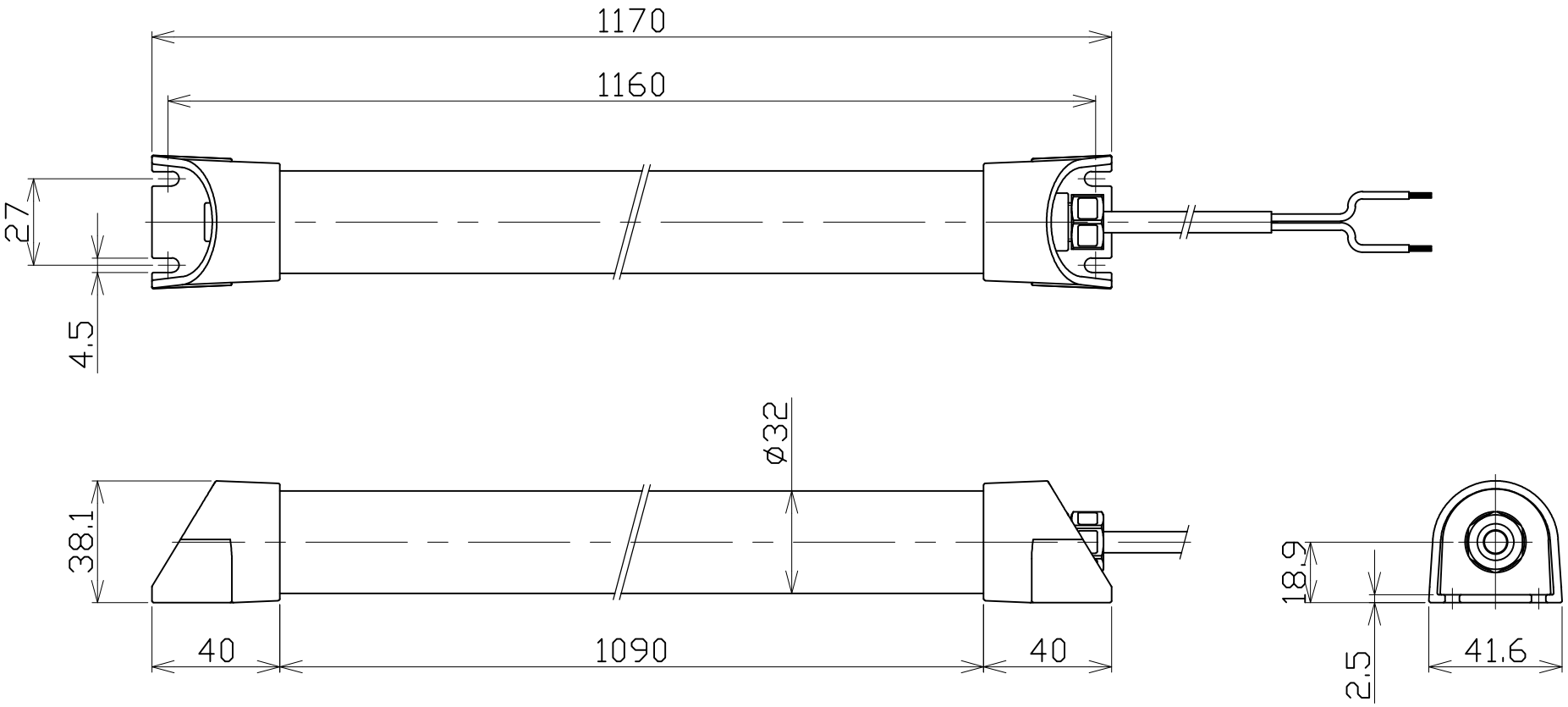

納入仕様:

1.入力電源:AC100V/200V(50/60Hz)
2.消費電力:16.5W
3.防水規格:IP65
4.カバー色:透明
5.電源部:定電流回路
6.ケーブル:VCTF0.75mm²×2C 3M付属

日付	2025.03.28			尺度	NOT/S	品名	型番
製図	陳 翎	検図	林彦旭	承認		LED LIGHT	NLT4-50-AC
日機株式会社						図面番号 ND838055	変更